Banchi macchina caffé
Coffee machine counters



Officieel dealer in Nederland
U&I Concepts
www.uni-concepts.nl

PRIOLINOX
NIHIL SATIS NISI OPTIMUM



Caratteristiche tecniche Technical specifications	p.	7
Esempi di composizione Examples of composition	p.	8
Cassettino fondi caffè Coffee knock out drawer base	p.	14
Struttura base macchina caffè/cassa Espresso coffee machine/cash base	p.	15
Accessori Accessories	p.	17

Gli articoli di nostra produzione, descritti nel presente catalogo, sono protetti da brevetti internazionali.
La politica PRIOLINOX è quella del continuo miglioramento.
La Società si riserva il diritto di modificare le caratteristiche tecniche e i modelli descritti nel presente catalogo in qualsiasi momento e senza preavviso, per ragioni di natura tecnica e commerciale.

The articles we manufacture and which are described in this catalogue are covered by international patents.
The PRIOLINOX policy is one of continuous improvement.
The company reserves the right to modify the technical specifications and items described in this catalogue at any time and without notice for technical or commercial reasons.



Nihil Satis Nisi Optimum:

nulla ci soddisfa se non l'ottimo

Cinquant'anni di esperienza nel settore, hanno fatto della Priolinox uno dei più grandi produttori europei di celle e componenti per banchi frigoriferi: azienda leader in questo campo con i suoi articoli, oltre ad incontrare il favore unanime di arredatori, architetti, designer, è la preferita dagli esercenti di tutta Europa.

Il segreto di questo successo sta nella vastità della gamma proposta, nella qualità e nella funzionalità dei "pezzi", realizzati con materiali tecnologicamente avanzati che ne assicurano la durata nel tempo.
Nulla, negli articoli Priolinox è lasciato al caso: la lavorazione industriale è così accurata da poter essere definita "artigianale"; l'attenzione all'evoluzione del mercato è talmente scrupolosa da consentire alla Società non solo di restare al passo con le tendenze, ma spesso di anticiparle.

Il Servizio Tecnico della Priolinox è a disposizione della clientela per risolvere anche quei problemi che non dovessero trovare soluzione nelle proposte presentate, mentre l'ufficio commerciale sarà lieto di chiarire ogni aspetto concernente i prezzi, le modalità d'ordine e le consegne.

Nihil Satis Nisi Optimum:

only the best is good enough

Fifty years' experience in the sector means that Priolinox is now one of the largest European manufacturers of counters and components for refrigerator counters: leader of the field thanks to its products, besides being unanimously appreciated by shopfitters, architects and designers, it is the favoured choice of users throughout Europe.

The secret of this success lies in the vast range offered, in the quality and functionality of the "pieces", which are made with technologically advanced materials to ensure a lasting product.
Priolinox articles leave nothing to chance: machining is so accurate that it can be described as "crafted"; attention to market evolution is so scrupulous that it enables the company not only to keep in step with trends, but often to anticipate them.

Priolinox Technical Service Department is at customers' disposal to solve even the problems that may have remained unsolved within the proposed solutions, while Sales Department will be glad to clarify any aspect concerning prices, ordering and shipment.

Banchi macchina caffè
Coffee machine counters

Banco attrezzato con accessori serie 8
Counter equipped with Series 8 accessories









Banchi macchina caffè
Coffee machine counters

Banco attrezzato con accessori serie 3000
Counter equipped with Series 3000 accessories









Banchi macchina caffè
Coffee machine counters

Banco attrezzato con accessori serie 4000
Counter equipped with Series 4000 accessories









Banchi macchina caffè
Coffee machine counters

Caratteristiche tecniche
Technical specifications

Struttura esterna ed interna in acciaio inox 18/10 Aisi 304; fianchi grezzi da rivestire (a richiesta fianco e/o posteriore finiti inox); predisposizione interna per passaggio tubi in presenza di macchinari (lavatazze, produttori ghiaccio, etc.).
Piano di lavoro liscio in acciaio inox Aisi 304, con foro passatubi rifinito.
Zoccolatura in lamiera zincata con piedi regolabili (a richiesta in versione con appoggio pedana).
Vasta scelta di accessori per la personalizzazione del banco in relazione alle specifiche esigenze (vedi pag. 17 e seguenti).

External and internal structure in stainless steel 18/10 AISI 304; raw sides to be covered (on request broadside and/or backside inox finished); internal prearrangement for the passage of pipes if there are machineries (cup washers, ice makers, etc.). Stainless steel top Aisi 304 smooth surface, with finished hole cable trunking. Baseboard in galvanized sheet metal with adjustable feet (on request in version with prearrangement for footboard).
A various range of accessories for the customized counter in relation of specific needs (see at page 17 and follows).

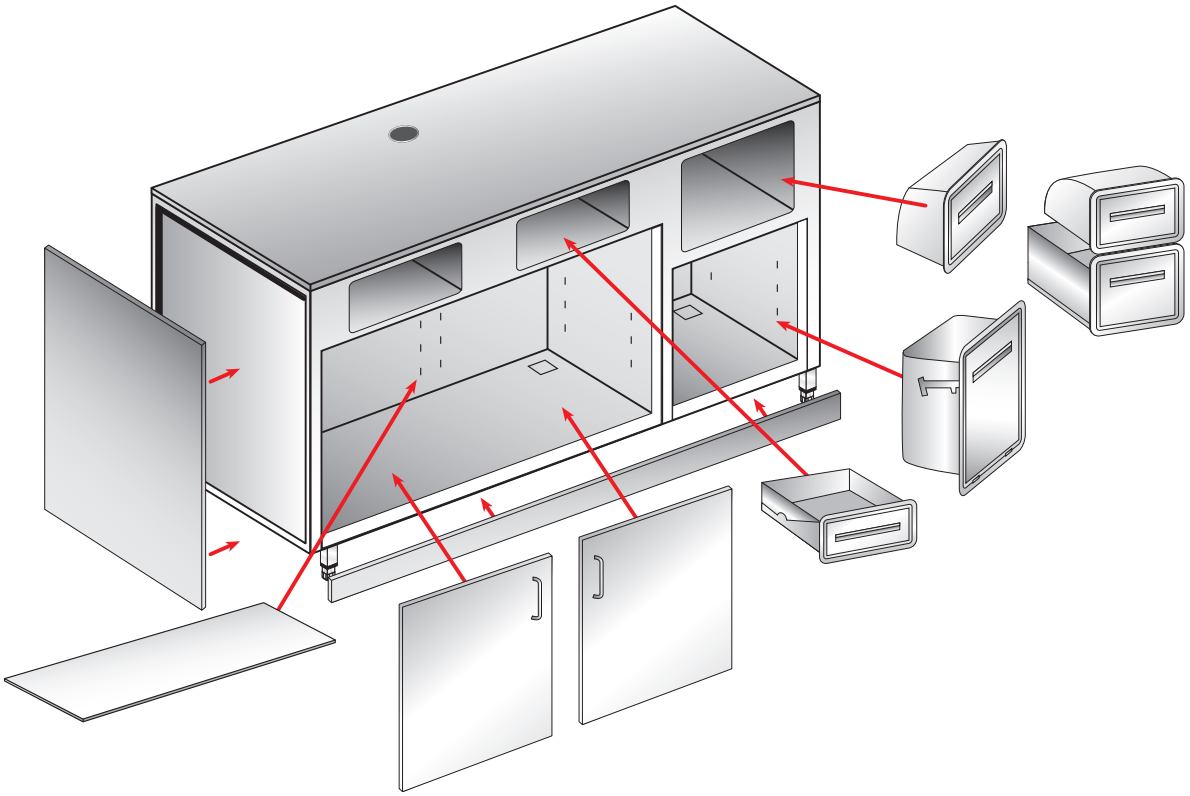

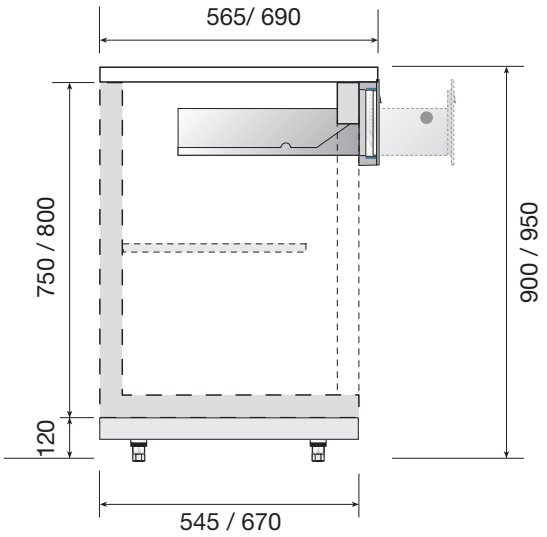

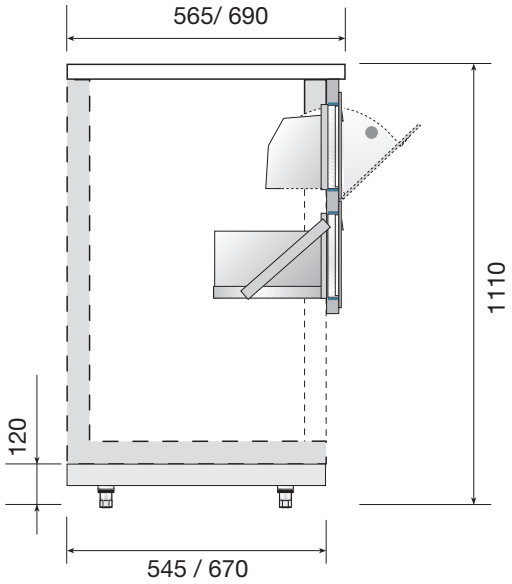

Banchi macchina caffè
Coffee machine counters

Esempi di composizione. Per la personalizzazione del banco e altri accessori vedere pagina 17 e successive.
Examples of composition. For the counter customization and other accessories see at page 17 and following.

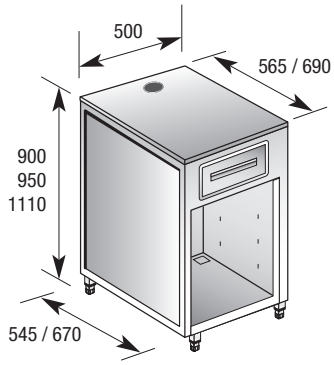

Descrizione	1 cassetto (neutro - battifiltro caffè - con serratura), vano inferiore aperto
Description	1 drawer (neutral - coffee knock out bar - with lock), bottom open compartment.

serie	codice/ code/	altezza banco (mm)/ counter height (mm)/			profondità (mm) depth (mm)	
		900	950	1110	545	670
8	**BMC518/**	**90/**	**95/**	**111/**	**55**	**67**
3000	**BMC513/**	**90/**	**95/**	**111/**	**55**	**67**
4000	**BMC514/**	**90/**	**95/**	**111/**	**55**	**67**

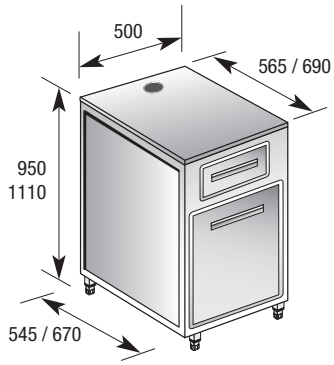

Descrizione	1 cassetto (neutro - battifiltro caffè - con serratura), 1 tramoggia rifiuti bassa h. 500 oppure h. 600
Description	1 drawer (neutral - coffee knock out bar - with lock), 1 low waste hopper h.500 or h. 600

serie	codice/ code/	altezza banco (mm)/ counter height (mm)/			profondità (mm) depth (mm)	
		900	950	1110	545	670
8	**BMC528/**	**-**	**95/**	**111/**	**55**	**67**
3000	**BMC523/**	**-**	**95/**	**111/**	**55**	**67**
4000	**BMC524/**	**-**	**-**	**111/**	**55**	**67**

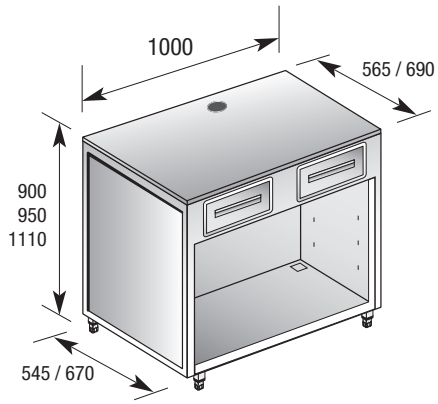

Descrizione	2 cassetti (1 neutro, 1 battifiltro caffè), vano inferiore aperto
Description	2 drawers (1 neutral, 1 coffee knock out bar), bottom open compartment

serie	codice/ code/	altezza banco (mm)/ counter height (mm)/			profondità (mm) depth (mm)	
		900	950	1110	545	670
8	**BMC1018/**	**90/**	**95/**	**111/**	**55**	**67**
3000	**BMC1013/**	**90/**	**95/**	**111/**	**55**	**67**
4000	**BMC1014/**	**90/**	**95/**	**111/**	**55**	**67**

Banchi macchina caffè
Coffee machine counters

Esempi di composizione. Per la personalizzazione del banco e altri accessori vedere pagina 17 e successive.
Examples of composition. For the counter customization and other accessories see at page 17 and following.

Descrizione	1 cassetto neutro, 1 tramoggia battifiltro caffè, vani inferiori aperti
Description	1 neutral drawer, 1 coffee ground hopper, bottom open compartments

serie	codice/ code/	altezza banco (mm)/ counter height (mm)/			profondità (mm) depth (mm)	
		900	950	1110	545	670
8	**BMC1028/**	**90/**	**95/**	**111/**	**55**	**67**
3000	**BMC1023/**	**90/**	**95/**	**111/**	**55**	**67**
4000	**BMC1024/**	**90/**	**95/**	**111/**	**55**	**67**

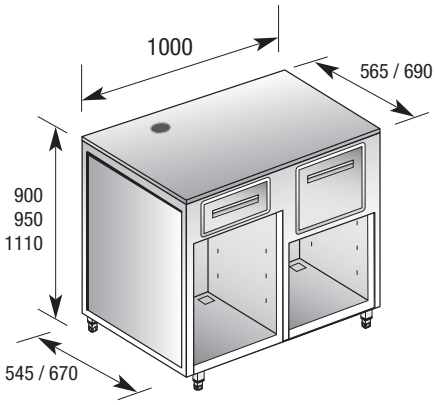

Descrizione	1 cassetto neutro, 1 tramoggia battifiltro caffè con cassetto di recupero fondi, vano inferiore aperto
Description	1 neutral drawer, 1 coffee ground hopper with collector drawer for the coffee ground, bottom open compartment

serie	codice/ code/	altezza banco (mm)/ counter height (mm)/			profondità (mm) depth (mm)	
		900	950	1110	545	670
8	**BMC1038/**	**90/**	**95/**	**111/**	**55**	**67**
3000	**BMC1033/**	**90/**	**95/**	**111/**	**55**	**67**
4000	**BMC1034/**	**90/**	**95/**	**111/**	**55**	**67**

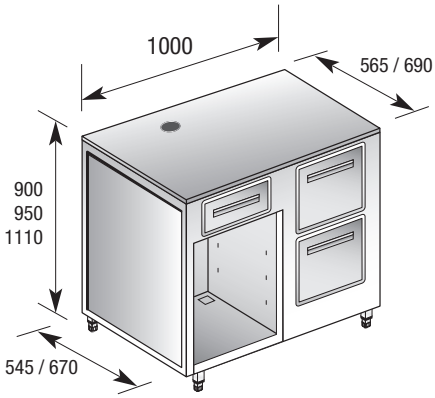

Descrizione	2 cassetti (1 neutro, 1 battifiltro caffè), 1 tramoggia rifiuti h. 500 oppure h. 600, vano inferiore aperto
Description	2 drawers (1 neutral, 1 coffee knock out bar), 1 waste hopper h. 500 or h.600, bottom open compartment

serie	codice/ code/	altezza banco (mm)/ counter height (mm)/			profondità (mm) depth (mm)	
		900	950	1110	545	670
8	**BMC1048/**	**-**	**95**	**111/**	**55**	**67**
3000	**BMC1043/**	**-**	**95**	**111/**	**55**	**67**
4000	**BMC1044/**	**-**	**-**	**111/**	**55**	**67**

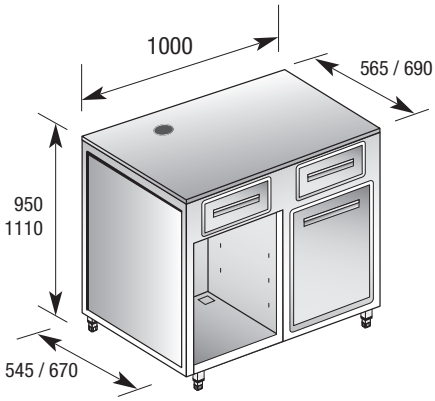

Banchi macchina caffè
Coffee machine counters

Esempi di composizione. Per la personalizzazione del banco e altri accessori vedere pagina 17 e successive.
Examples of composition. For the counter customization and other accessories see at page 17 and following.

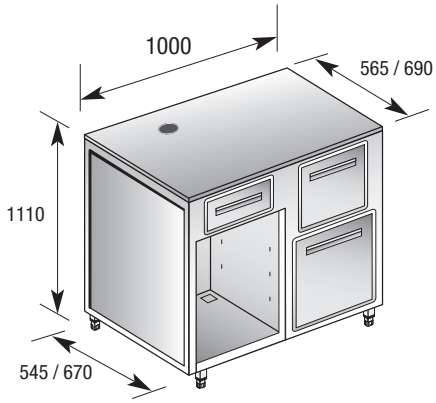

Descrizione	1 cassetto neutro, 1 tramoggia battifiltro caffè, 1 tramoggia rifiuti h. 500, vano inferiore aperto
Description	1 neutral drawer, 1 coffee ground hopper, 1 waste hopper h.500, bottom open compartment

serie	codice/ code/	altezza banco (mm)/ counter height (mm)/			profondità (mm) depth (mm)	
		900	950	1110	545	670
8	**BMC1058/**	**-**	**-**	**111/**	**55**	**67**
3000	**BMC1053/**	**-**	**-**	**111/**	**55**	**67**

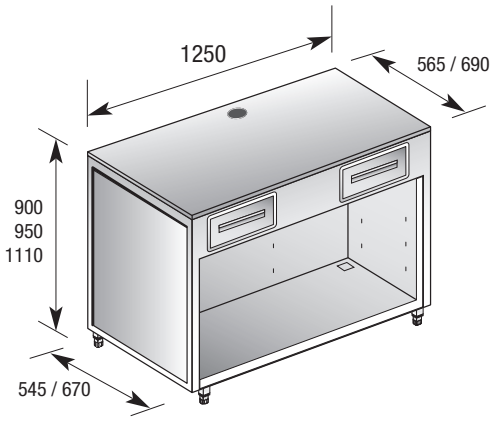

Descrizione	2 cassetti (1 neutro, 1 battifiltro caffè), vano inferiore aperto
Description	2 drawers (1 neutral, 1 coffee knock out bar), bottom open compartment

serie	codice/ code/	altezza banco (mm)/ counter height (mm)/			profondità (mm) depth (mm)	
		900	950	1110	545	670
8	**BMC1218/**	**90/**	**95/**	**111/**	**55**	**67**
3000	**BMC1213/**	**90/**	**95/**	**111/**	**55**	**67**
4000	**BMC1214/**	**90/**	**95/**	**111/**	**55**	**67**

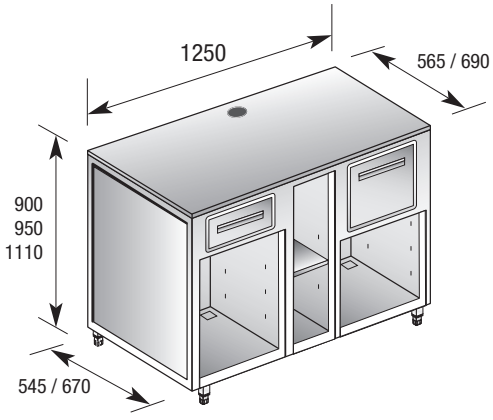

Descrizione	1 cassetto neutro, 1 tramoggia battifiltro caffè, vani inferiori aperti, vano centrale aperto con ripiano
Description	1 neutral drawer, 1 coffee ground hopper, bottom open compartments, central open compartment with shelf

serie	codice/ code/	altezza banco (mm)/ counter height (mm)/			profondità (mm) depth (mm)	
		900	950	1110	545	670
8	**BMC1228/**	**90/**	**95/**	**111/**	**55**	**67**
3000	**BMC1223/**	**90/**	**95/**	**111/**	**55**	**67**
4000	**BMC1224/**	**90/**	**95/**	**111/**	**55**	**67**

Banchi macchina caffè
Coffee machine counters

Esempi di composizione. Per la personalizzazione del banco e altri accessori vedere pagina 17 e successive.
Examples of composition. For the counter customization and other accessories see at page 17 and following.

Descrizione	1 cassetto neutro, 1 tramoggia battifiltro caffè con cassetto di recupero fondi, vano inferiore aperto, vano centrale aperto con ripiano
Description	1 neutral drawer, 1 coffee ground hopper with collector drawer for the coffee grounds, bottom open compartment, central open compartment with shelf

serie	codice/ code/	altezza banco (mm)/ counter height (mm)/			profondità (mm) depth (mm)	
		900	950	1110	545	670
8	**BMC1238/**	**90/**	**95/**	**111/**	**55**	**67**
3000	**BMC1233/**	**90/**	**95/**	**111/**	**55**	**67**
4000	**BMC1234/**	**90/**	**95/**	**111/**	**55**	**67**

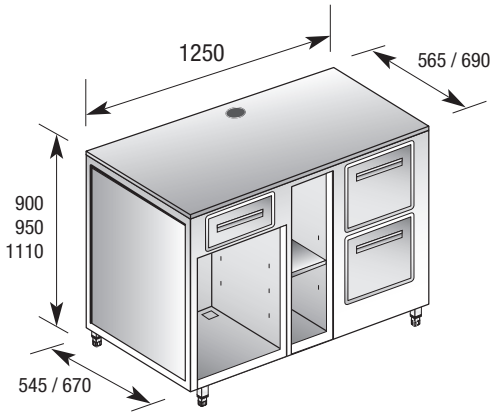

Descrizione	2 cassetti (1 neutro, 1 battifiltro caffè), 1 tramoggia rifiuti h. 500 oppure h. 600, vano inferiore aperto
Description	2 drawers (1 neutral, 1 coffee knock out bar), 1 solid waste hopper h.500 or h. 600, bottom open compartment

serie	codice/ code/	altezza banco (mm)/ counter height (mm)/			profondità (mm) depth (mm)	
		900	950	1110	545	670
8	**BMC1248/**	**-**	**95**	**111/**	**55**	**67**
3000	**BMC1243/**	**-**	**95**	**111/**	**55**	**67**
4000	**BMC1244/**	**-**	**-**	**111/**	**55**	**67**

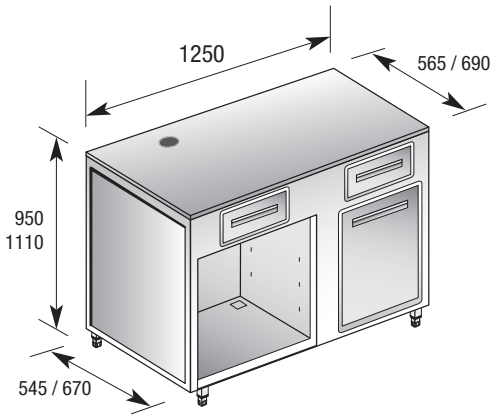

Descrizione	1 cassetto neutro, 1 tramoggia battifiltro caffè, 1 tramoggia rifiuti h. 500, vano inferiore aperto
Description	1 neutral drawer, 1 coffee ground hopper, 1 solid waste hopper h. 500, bottom open compartment

serie	codice/ code/	altezza banco (mm)/ counter height (mm)/			profondità (mm) depth (mm)	
		900	950	1110	545	670
8	**BMC1258/**	**-**	**-**	**111/**	**55**	**67**
3000	**BMC1253/**	**-**	**-**	**111/**	**55**	**67**

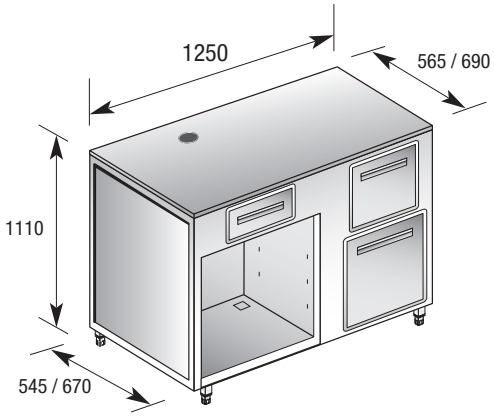

Banchi macchina caffè
Coffee machine counters

Esempi di composizione. Per la personalizzazione del banco e altri accessori vedere pagina 17 e successive.
Examples of composition. For the counter customization and other accessories see at page 17 and following.

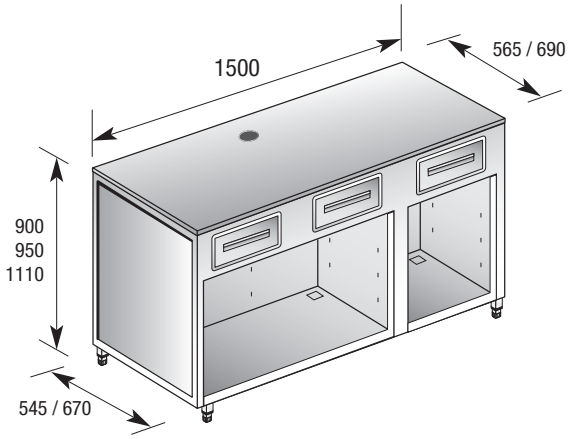

Descrizione	3 cassetti (neutro - battifiltro caffè - con serratura), vani inferiori aperti
Description	3 drawers (neutral - coffee knock out bar - with lock), bottom open compartments

serie	codice/ code/	altezza banco (mm)/ counter height (mm)/			profondità (mm) depth (mm)	
		900	950	1110	545	670
8	**BMC1518/**	**90/**	**95/**	**111/**	**55**	**67**
3000	**BMC1513/**	**90/**	**95/**	**111/**	**55**	**67**
4000	**BMC1514/**	**90/**	**95/**	**111/**	**55**	**67**

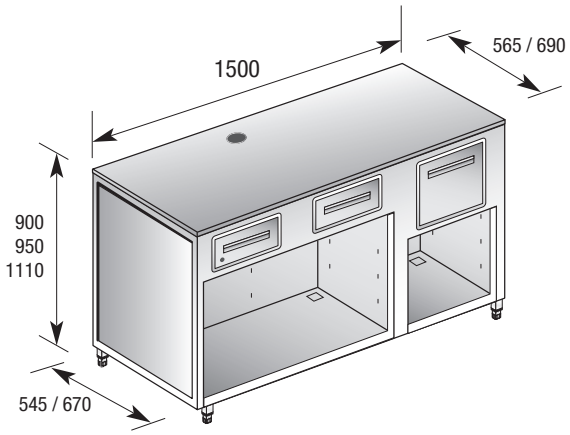

Descrizione	2 cassetti (1 neutro, 1 con serratura), 1 tramoggia battifiltro caffè, vani inferiori aperti
Description	2 drawers (1 neutral, 1 with lock), 1 coffee ground hopper, bottom open compartments

serie	codice/ code/	altezza banco (mm)/ counter height (mm)/			profondità (mm) depth (mm)	
		900	950	1110	545	670
8	**BMC1528/**	**90/**	**95/**	**111/**	**55**	**67**
3000	**BMC1523/**	**90/**	**95/**	**111/**	**55**	**67**
4000	**BMC1524/**	**90/**	**95/**	**111/**	**55**	**67**

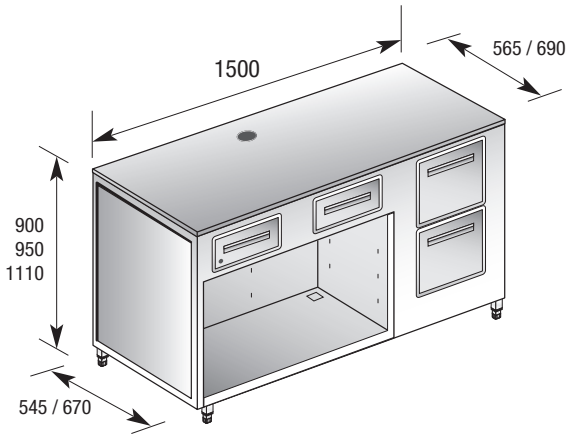

Descrizione	2 cassetti (1 neutro, 1 con serratura), 1 tramoggia battifiltro caffè con cassetto di recupero fondi, vano inferiore aperto
Description	2 drawers (1 neutral, 1 with lock), 1 coffee ground hopper with collector drawer for coffee grounds, bottom open compartment

serie	codice/ code/	altezza banco (mm)/ counter height (mm)/			profondità (mm) depth (mm)	
		900	950	1110	545	670
8	**BMC1538/**	**90/**	**95/**	**111/**	**55**	**67**
3000	**BMC1533/**	**90/**	**95/**	**111/**	**55**	**67**
4000	**BMC1534/**	**90/**	**95/**	**111/**	**55**	**67**

Banchi macchina caffè
Coffee machine counters

Esempi di composizione. Per la personalizzazione del banco e altri accessori vedere pagina 17 e successive.
Examples of composition. For the counter customization and other accessories see at page 17 and following.

Descrizione	1 cassetto (neutro), 1 vano centrale aperto con ripiano, 1 tramoggia battifiltro caffè con cassetto di recupero fondi, vano inferiore aperto
Description	1 drawer (neutral), 1 central open compartment with shelf, 1 coffee ground hopper with collector drawer for coffee grounds, bottom open compartment

serie	codice/ code/	altezza banco (mm)/ counter height (mm)/			profondità (mm) depth (mm)	
		900	950	1110	545	670
8	**BMC1548/**	**90/**	**95/**	**111/**	**55**	**67**
3000	**BMC1543/**	**90/**	**95/**	**111/**	**55**	**67**
4000	**BMC1544/**	**90/**	**95/**	**111/**	**55**	**67**

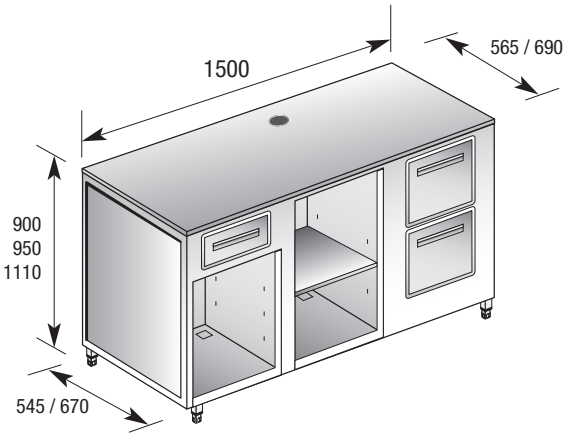

Descrizione	1 cassetto neutro, 1 tramoggia battifiltro caffè con cassetto di recupero fondi, 1 tramoggia rifiuti h. 600, vano inferiore aperto
Description	1 drawer (neutral), 1 coffee ground hopper with collector drawer for the coffee grounds, 1 solid waste hopper h. 600 bottom open compartment

serie	codice/ code/	altezza banco (mm)/ counter height (mm)/			profondità (mm) depth (mm)	
		900	950	1110	545	670
8	**BMC1558/**	**90/**	**95/**	**111/**	**55**	**67**
3000	**BMC1553/**	**90/**	**95/**	**111/**	**55**	**67**
4000	**BMC1554/**	**90/**	**95/**	**111/**	**55**	**67**

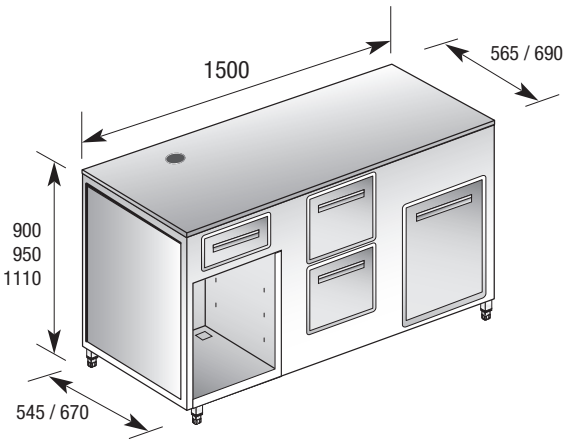

Descrizione	2 cassetti (1 neutro, 1 battifiltro caffè), 1 tramoggia rifiuti h. 600, vano inferiore aperto
Description	2 drawers (1 neutral, 1 knock out bar), 1 solid waste hopper h. 600, bottom open compartment

serie	codice/ code/	altezza banco (mm)/ counter height (mm)/			profondità (mm) depth (mm)	
		900	950	1110	545	670
8	**BMC1568/**	**90/**	**95/**	**111/**	**55**	**67**
3000	**BMC1563/**	**90/**	**95/**	**111/**	**55**	**67**
4000	**BMC1564/**	**90/**	**95/**	**111/**	**55**	**67**

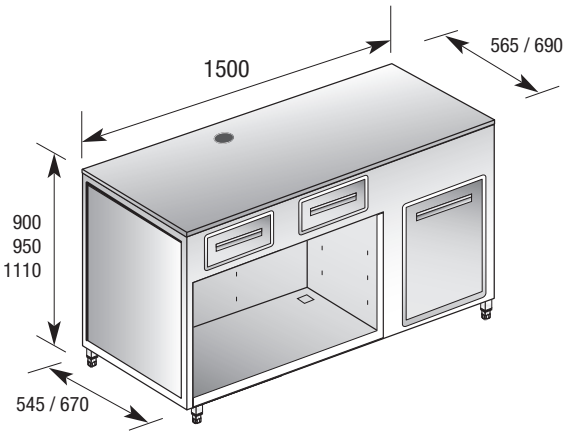

Cassettino fondi caffé
Coffee knock out drawer base

Costruito in acciaio inox AISI 304 da riporre sul banco a fianco alla vostra macchina del caffè, per un pratico utilizzo per la raccolta dei fondi.
Semplice da pulire a fine giornata!

Built in stainless steel AISI 304 to put on the counter near your coffee machine, for a practical use to collect the coffee grounds.
Easy to clean at the end of the day!

Cassettino fondi caffè soprabanco serie 3000 • Coffee knock out drawer base serie 3000

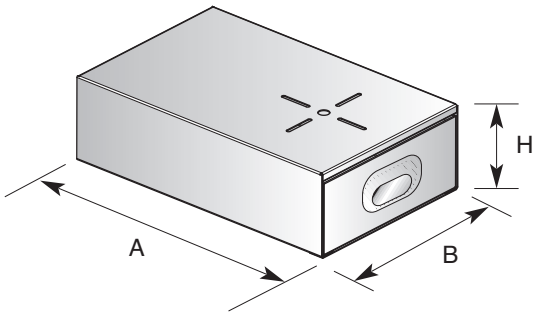

Cod. art. Item code	A	B	H
	(mm)	(mm)	(mm)
3076	380	240	110

Cassettino fondi caffè soprabanco serie 6000 • Coffee knock out drawer base serie 6000

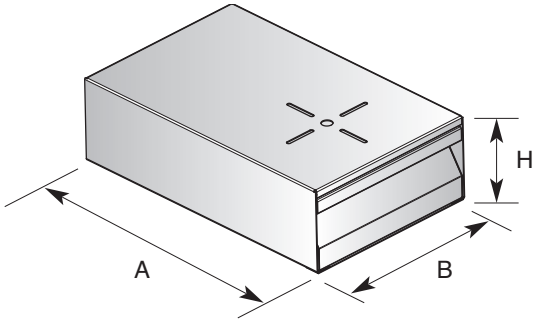

Cod. art. Item code	A	B	H
	(mm)	(mm)	(mm)
6076	380	240	110

cassettino fondi caffè serie 3000 • coffee knock out drawer base serie 3000



cassettino fondi caffè serie 6000 • coffee knock out drawer base serie 6000



Struttura base macchina caffé/cassa
Espresso coffee machine/cash base

Supporto macchina caffè da posizionare liberamente
Support for coffee machines freestanding

Struttura di supporto per macchina caffè o cassa, interamente realizzata in acciaio inox 18/10 AISI 304 (finitura SB); piano inox con foro passatubi rifinito. Personalizzabile con cassetti servizio neutri, battifiltro caffè, con serratura. Ampia gamma di accessori a pag. 17.

Support structure for coffee machines or cash, completely finished in stainless steel AISI 304 (SB finishing); stainless steel top with finished hole cable trunking. To be customized with neutral service drawers, coffee knock out bar, with lock. Big range of accessories at page 17.

Descrizione 1 cassetto battifiltro caffé
Description 1 coffee knock out drawer base

serie	larghezza (mm) width (mm)	codice/ code/	profondità (mm) depth (mm)	
			545	670
8	500	**SMC508/20/**	**55**	**67**
3000	500	**SMC503/20/**	**55**	**67**
4000	500	**SMC504/20/**	**55**	**67**
8	800	**SMC808/20/**	**55**	**67**
3000	800	**SMC803/20/**	**55**	**67**
4000	800	**SMC804/20/**	**55**	**67**

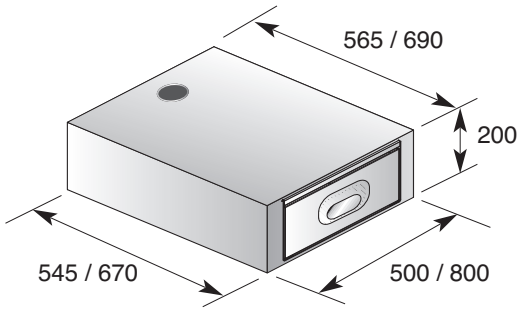

Descrizione 1 cassetto battifiltro caffé, 1 cassetto neutro
Description 1 coffee knock out drawer base, 1 neutral drawer

serie	larghezza (mm) width (mm)	codice/ code/	profondità (mm) depth (mm)	
			545	670
8	1000	**SMC1008/20/**	**55**	**67**
3000	1000	**SMC1003/20/**	**55**	**67**
4000	1000	**SMC1004/20/**	**55**	**67**
8	1250	**SMC1258/20/**	**55**	**67**
3000	1250	**SMC1253/20/**	**55**	**67**
4000	1250	**SMC1254/20/**	**55**	**67**
8	1500	**SMC1508/20/**	**55**	**67**
3000	1500	**SMC1503/20/**	**55**	**67**
4000	1500	**SMC1504/20/**	**55**	**67**

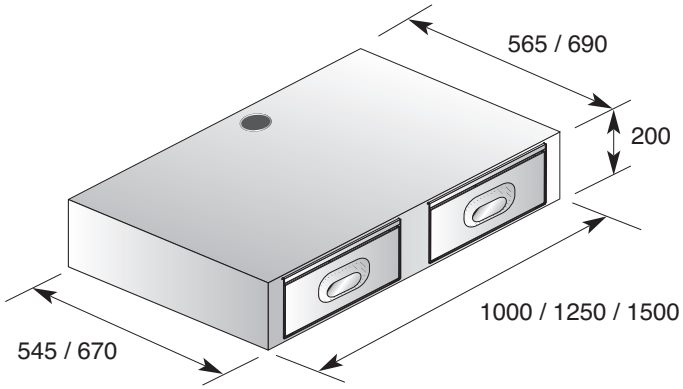





Accessori
Accessories

Per la personalizzazione del banco
For the counter customization

Per dimensioni e caratteristiche dei prodotti vedere il catalogo di riferimento.
For dimensions and details of the products see the proper catalogue.

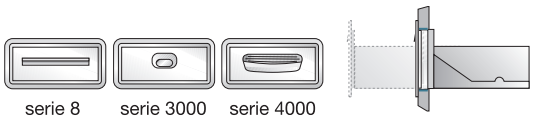

Descrizione Description	serie serie	cod. art. Item code
Cassetto neutro Neutral drawer	8	**8CSS**
	3000	**3073/1**
	4000	**4073/1**
		4073/1 MCL



Descrizione Description	serie serie	cod. art. Item code
Cassetto con serratura Drawer with lock	8	**8CCS**
	3000	**3073/B**
	4000	**4073/B**
		4073/B MCL

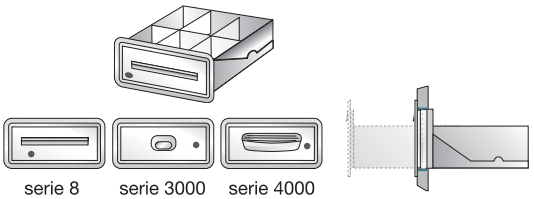

Descrizione Description	serie serie	cod. art. Item code
Cassetto con serratura e con separatore di moneta Drawer with lock and with coin divider	8	**8CCS +** **separatore moneta**
	3000	**3073**
	4000	**4073**
		4073 MCL

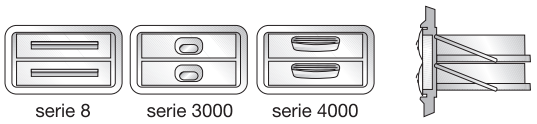

Descrizione Description	serie serie	cod. art. Item code
Doppio cassetto neutro Double neutral drawer	8	**8CDSS**
	3000	**3070**
	4000	**4070**
		4070 MCL

Accessori
Accessories

Per la personalizzazione del banco
For the counter customization

Per dimensioni e caratteristiche dei prodotti vedere il catalogo di riferimento.
For dimensions and details of the products see the proper catalogue.

Descrizione Description	serie serie	cod. art. Item code
Cassetto fondi caffè Coffee ground drawer	8	**8CFC**
	3000	**3074**
	4000	**4074**
		4074 MCL

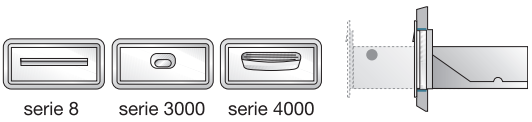

Descrizione Description	cod. art. Item code
Cuffia protezione vapori per cassetto fondi caffè Vapour protection shield for coffee ground drawer	**1074/C**



Descrizione Description	serie serie	cod. art. Item code
Tramoggia singola caffè Single coffee ground hopper	8	**8TSC**
	3000	**3075**
	4000	**4075**
		4075 MCL

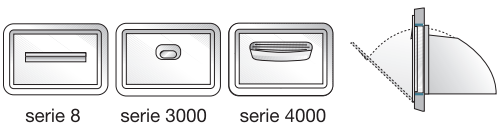

Descrizione Description	cod. art. Item code
Cuffia protezione vapori per tramoggia singola caffè Vapour protection shield for single coffee ground hopper	**1075/C**



Descrizione Description	serie serie	cod. art. Item code
Tramoggia doppia caffè Double coffee ground hopper	8	**8TDC**
	3000	**3075/2**
	4000	**4075/2**
		4075/2 MCL

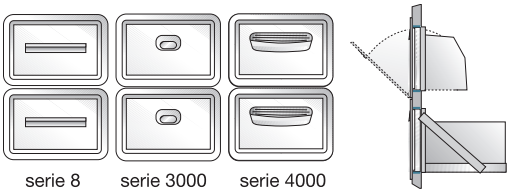

Accessori
Accessories

Per la personalizzazione del banco
For the counter customization

Per dimensioni e caratteristiche dei prodotti vedere il catalogo di riferimento.
For dimensions and details of the products see the proper catalogue.

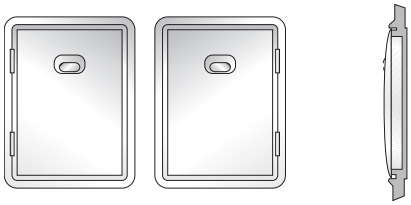

Descrizione Description	serie serie	cod. art. Item code
Sportello neutro banco caffè Neutral door for coffee counter	3000	**3040**
		3041

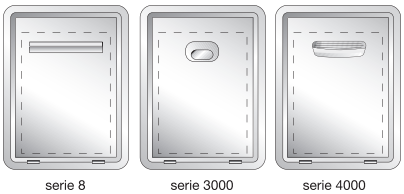

Descrizione Description	serie serie	foro banco h. counter hole h.	cod. art. Item code
Tramoggia rifiuti Waste hopper	8	502	**8TR50**
		602	**8TR60**
	3000	482	**3075/10**
		592	**3075/11**
		722	**3075/12**
	4000	592	**4075/11**
		592	**4075/11 MCL**

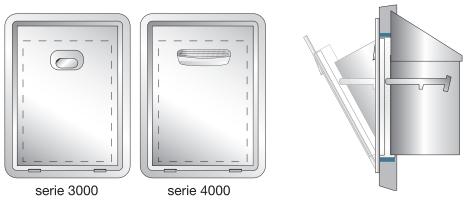

Descrizione Description	serie serie	foro banco h. counter hole h.	cod. art. Item code
Tramoggia rifiuti con coperchio Waste hopper with lid	3000	482	**3075/10/C**
		592	**3075/11/C**
		722	**3075/12/C**
	4000	592	**4075/11/C**
		592	**4075/11/C MCL**

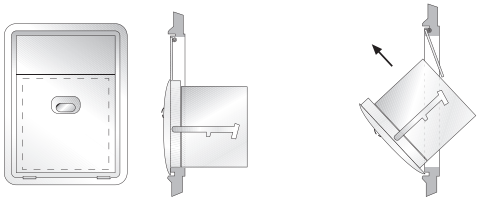

Descrizione Description	serie serie	foro banco h. counter hole h.	cod. art. Item code
Tramoggia rifiuti con sportello a ribalta Waste hopper with a flap	3000	592	**3075/11/R**
		722	**3075/12/R**

Accessori
Accessories

Altri accessori disponibili
Other accessories available

Ante battenti neutre per chiusura vani aperti • Neutral swing doors for the closure of the open compartment

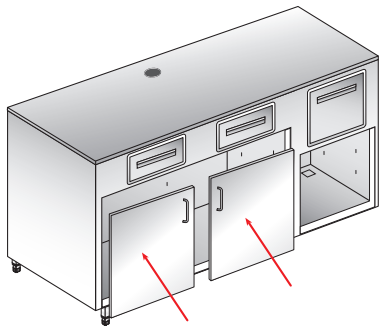

Anta a battente neutra in acciaio inox lucido protetto, completa di maniglia e chiusura magnetica.
A richiesta coppia ante scorrevoli (solo per mobili mm 1250 e 1500).

Neutral swing door in stainless steel polished finish, with handle and magnetic closure.
On request double sliding door (only for cabinets 1250 and 1500 mm).

Ripiano centrale intermedio per vani aperti • Central intermediate shelf for open compartment

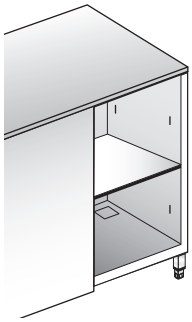

Pannelli inox per rivestimento fianchi banco • Inox covering for counter sides

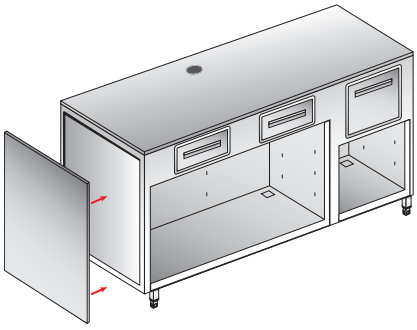

Pannelli inox per rivestimento posteriore banco • Inox covering for back counter

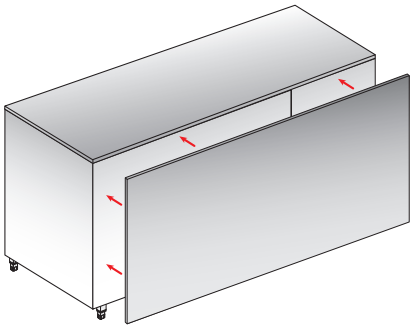

Accessori
Accessories

Altri accessori disponibili
Other accessories available

Fascia in acciaio per copertura zoccolatura standard • Stainless Steel plate for the covering standard baseboard

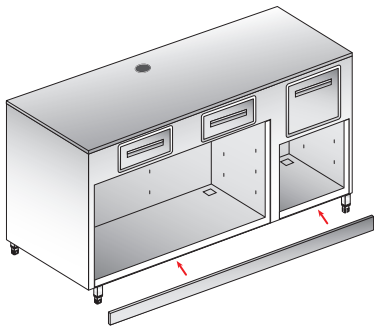

La fascia (h = 120mm) viene fornita pronta per essere applicata alla zoccolatura.

The plate (h= 120mm) is supplied ready to be installed on the baseboard.

Kit ruote • Set of wheels

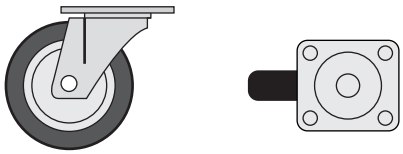

Forniti a coppia montati sulla cella.
Disponibile anche versione con freno.

Supplied by couple assembled on the counter.
Also available version with brake.

Zoccolatura con piedi regolabili in versione appoggio pedana • Baseboard with adjustable feet in version for the footboard support

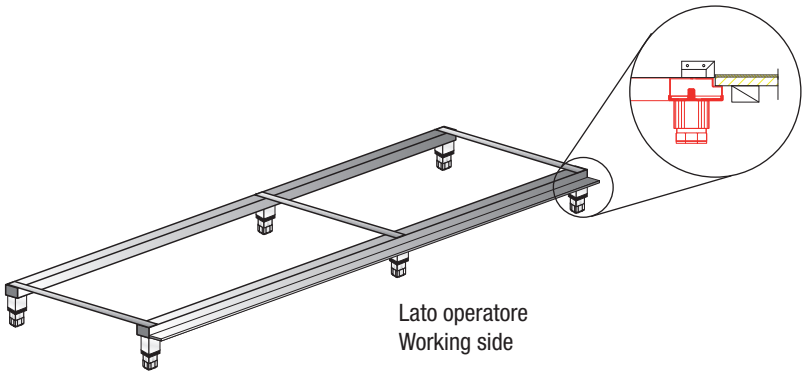

In alternativa alla versione standard:
zoccolatura di sostegno con predisposizione per appoggio pedana.
La zoccolatura viene fornita montata sulla cella.

Alternative to the standard version:
Baseboard with the support for footboard
Baseboard will be supplied assembled on the counter.

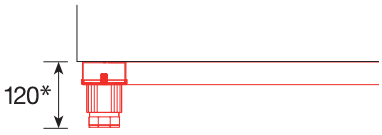

* Regolazione altezza piedi ± 10mm
* Adjustable feet in height ± 10mm

Piano acciaio con alzata posteriore • Stainless steel top with splash back

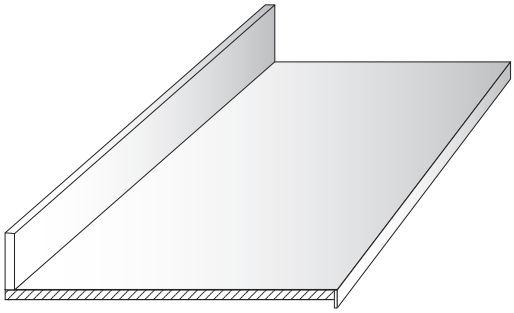

In alternativa alla versione standard:
Piano in acciaio inox S.B. liscio con alzata posteriore

Alternative to the standard version:
Stainless steel top S.B. smooth surface with splash back




SANREMO

Officieel dealer in Nederland

U&I Concepts

Zirkoon 200
3316 KD Dordrecht
www.uni-concepts.nl

Grafica e fotografia: marcovitidesign®

vers. 01/16

PRIOLINOX
S.p.A.

Sede legale e amministrativa
Legal and Head Office
20146 Milano (Italy) • Via Tuberose 10
Tel. ++39 02 48.30.32.68
Fax ++39 02 41.52.334

Stabilimento e Ufficio Tecnico
Factory and Technical Office
27040 Borgo Priolo • Pavia (Italy) • Via Ghiaia Risi
Tel. ++39 0383 87.10.65 / 87.10.70
Fax ++39 0383 87.12.96

www.priolinox.it • *E-mail:* **priolinox@priolinox.it**